METALTECH®

SPEEDY™
FiberglassSeries

MODEL: **F-ISPC**

OPERATIONAL SAFETY AND ASSEMBLY INSTRUCTIONS



ENGLISH

FRANÇAIS

Picture may differ from actual product

READ THESE INSTRUCTIONS CAREFULLY BEFORE USING THIS PRODUCT.
KEEP THIS MANUAL HANDY FOR FUTURE REFERENCE.

1 YEAR WARRANTY

OSHA CONFORMANCE TO 29 CFR Pt. 1926

ANSI MEETS CODE A10.8

CSA CONFORMITY TO CSA STANDARD

OPERATIONAL SAFETY

READ BEFORE BEGINNING ASSEMBLY.

FAILURE TO UNDERSTAND AND FOLLOW ALL SAFETY RULES AND ASSEMBLY INSTRUCTIONS COULD RESULT IN SERIOUS INJURY OR DEATH.

METAL CONDUCTS ELECTRICITY:
Do not use this equipment where contact may be made with power lines or other live electrical circuits.

DO NOT OVERLOAD:
This scaffolding is designed to support a maximum load of 500 lb (225 kg).

OPERATION AND SAFETY

- Do not use this equipment if you are in poor health, taking medications, drugs, or have been consuming alcohol, all of which may impair your ability to work safely on this product.
- Always use this scaffold in conformity with local or national legislation which applies.
- Inspect before use. Do not use scaffold if damaged or parts are missing.
- Any parts that have been exposed to excessive heat, as in the case of fire, should be immediately removed from service and destroyed due to loss of structural strength.
- Fiberglass scaffolding are manufactured from composite materials that are non-conductive when used as manufactured, clean and in dry conditions. however non-conductive properties of fiberglass make the scaffolding electrically isolated only.
- Being electrically isolated will not protect the user from electrical injury when the user is electrically grounded, which could occur because of moisture or dirt on the composite materials, or because of simulatneous contact with an electrically-charged wire and a non-grounded object.
- Do not permit oil, grease, or slippery material to accumulate on climbing or gripping surfaces.
- Do not use the product if the decking surface is damaged or has deteriorated.
- Examine thoroughly to make sure unit is properly set up.
- The wood deck must be checked for loose or missing components, large holes or thin spots where the plywood has been worn. Worn or damaged deck must be replaced promptly.
- Do not climb unless all casters are in locked position.
- For your safety, do not modify the trap door opening mechanism or the restraint system.
- Before each use, all components of the trap door must be inspected; the door closes well by its own weight, latch and hinges are in good condition.
- Always access the platform from the inside through the trap door. If you need to climb from the outside of the scaffold.
- Always close the trap door of the deck when it is not used. Never block the trap door in open position or attempt to modify the locking mechanism.
- The access trap door must be kept free from debris or tools and remain operational.
- Always climb up or down the scaffolding side frames facing towards the ladder.
- Always keep the body centered between the side frame's uprights.
- Always keep three points of contact with the ladder.
- When climbing from the exterior, always step over the ladder to access the platform.
- Always keep a steady pace when climbing.
- Do not create a swaying motion when climbing.
- Erect to be plumb on firm and level surface.
- This scaffold must be used on a firm surface that is free of pits, debris, holes or obstructions.
- Never place anything under or attach anything to this scaffold to increase height or to adjust to uneven surfaces.
- Acids are corrosive and can seriously affect strength.
  Do not expose this scaffold to corrosive substances.
- This product is designed to be used and stored indoors. The use or the exterior storage could result in structural deterioration due to rust and damaged or can lead to rotting wood framing. Store dry.
- Keep scaffold free of debris and unnecessary equipment.
- Do not stand on or place loads on guardrail.
- Keep your body close to the scaffold as you climb.
- Do not overreach. Always keep body centered inside structure of scaffold.
- Remove or fasten all tools, material or equipment before moving. Use extra caution when moving to avoid tipping.
- Never try moving this scaffold while standing on it.
- Never move a scaffold with a worker within.
- Do not use powered devices to propel this scaffold. Use extra caution near operating machinery.
- Do not use if the surface is not firm and level.
- Do not use in inclement weather or high winds.
- Maintain a firm grip while climbing.
- Do not modify the scaffold or any of its components.
- Do not use the scaffold as a footbridge.

ASSEMBLY INSTRUCTIONS

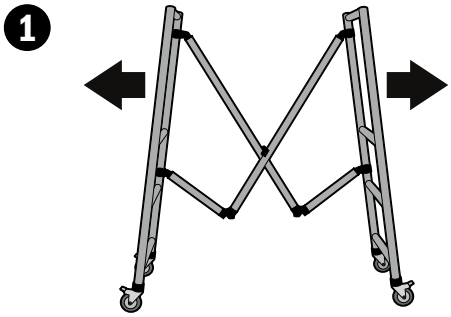

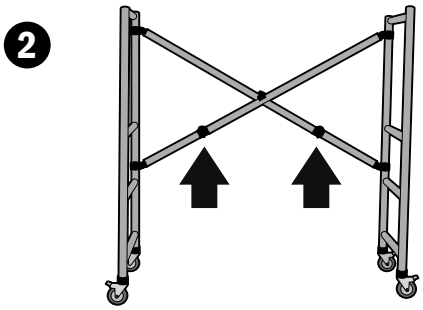

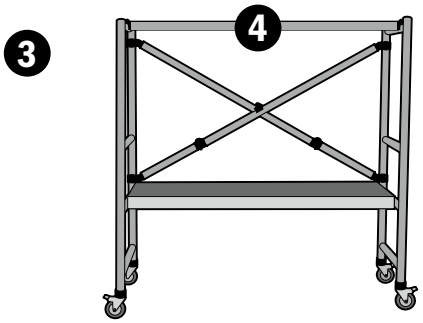

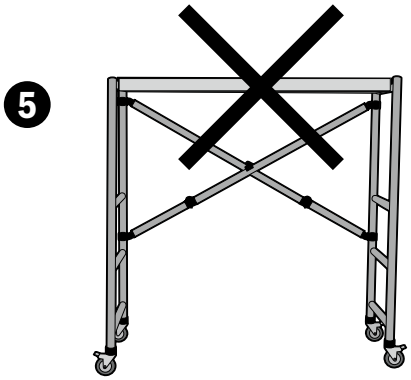

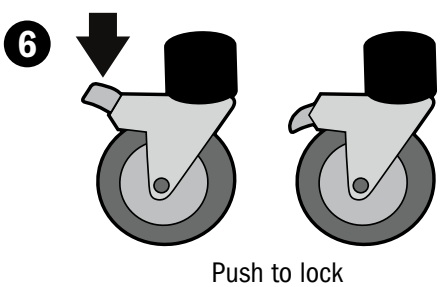

Push to lock

1. Stand up frame assembly on a hard, flat, level surface.

   Pull each side of the frames away from each other, extending and opening the pivot arm assembly. Note: If the scaffolding "sticks" while opening or closing the frame, DO NOT FORCE, give the unit a gentle shake to free the pivot arms. For maximum stability ensure the casters are positioned with brake levers facing inwards at right angles to the deck.

2. Push upwards on pivot arm hinges until both arms are straight and hinge locking mechanisms on each arm are engaged.

3. Fit hatch deck onto the required working level, ensuring that deck hooks are supported by the frame rungs at the same level. Insert deck on angle "diagonally" between frame uprights and rungs until one side has cleared the upright and rung, then slide the deck back to fit into place with all four hooks locking onto frame rungs. The deck is positioned typically between 3 ft to 4 ft (0.9 m to 1.2 m) above ground level. Deck hinges should be located to the back side of the scaffolding (this is the side where the pivot arms are located), which ensures the hatch opens to the left-hand side.

4. Fit Horizontal brace to the front working face of the scaffolding being the opposite side of the pivot arms assembly.

5. The deck MUST NOT be placed on the top rung.

6. Apply brakes to all casters (lock). Do not climb unless all casters are in locked positions.

ENGLISH

METALTECH®

SPEEDY™
FiberglassSeries

MODÈLE: **F-ISPC**

CONSIGNES DE SÉCURITÉ ET INSTRUCTIONS DE MONTAGE

FRANÇAIS



L'image peut différer du produit réel

LIRE SOIGNEUSEMENT CES INSTRUCTIONS AVANT D'UTILISER CE PRODUIT.
CONSERVER CE MANUEL À PORTÉE DE MAIN POUR RÉFÉRENCE ULTÉRIEURE.

1 AN DE GARANTIE

OSHA EN CONFORMITÉ AVEC 29 CFR Pt. 1926

ANSI RENCONTRE LA NORME A10.8

CSA CONFORME À LA NORME CSA

CONSIGNES DE SÉCURITÉ

LIRE SOIGNEUSEMENT AVANT D'EFFECTUER LE MONTAGE.

LA NON-COMPRÉHENSION ET LE NON-RESPECT DE TOUTES LES RÈGLES DE SÉCURITÉ ET DE TOUTES LES CONSIGNES D'ASSEMBLAGE PEUT ENTRAÎNER DES BLESSURES GRAVES OU MORTELLES.

LE MÉTAL EST CONDUCTEUR D'ÉLECTRICITÉ :
Ne pas utiliser cet équipement où il pourrait entrer en contact avec une ligne électrique ou une source de courant.

ÉVITEZ LES SURCHARGES :
Cet échafaudage est conçu pour soutenir une charge maximale de 500 lb (225 kg).

CONSIGNES ET SÉCURITÉ

- Ne pas utiliser cet équipement si vous êtes en mauvaise santé, si vous prenez des médicaments, ou êtes sous l'emprise de la drogue ou de l'alcool, cela pourrait nuire à votre capacité à travailler en toute sécurité sur ce produit.
- Se conformer à la législation locale ou nationale qui s'applique pour l'utilisation de ce type d'échafaudage.
- Inspecter avant utilisation. Ne pas utiliser l'échafaudage s'il est endommagé ou s'il manque des pièces.
- Toutes pièces qui ont été exposées à une chaleur excessive, comme dans le cas d'un incendie, doivent immédiatement être mises hors service et détruites en raison de la perte de résistance structurelle.
- Les échafaudages en fibre de verre sont fabriqués en matériaux composites non conducteurs lorsqu'ils sont utilisés conformément au mode d'emploi, propre et secs. cependant, les propriétés non conductrices de la fibre de verre assurent l'isolation électrique de l'échafaudage uniquement.
- L'isolation électrique ne protégera pas l'utilisateur de l'électrisation s'il est conducteur, par exemple à cause de l'humidité ou de l'encrassement des matériaux composites, ou à cause d'un contact simultané avec un fil conducteur d'électricité et un objet non mis à la terre.
- Ne laissez pas d'huile, de graisse ou de matériau glissant s'accumuler sur les surfaces pour monter ou s'agripper.
- Ne pas utiliser ce produit si la surface de la plateforme est endommagée ou s'est détériorée.
- Examiner soigneusement afin de s'assurer que l'échafaudage est assemblé correctement.
- Le pont en contreplaqué doit être vérifié pour s'assurer qu'il est en bon état, sans trou et usure excessive. Tout pont usé ou endommagé doit être remplacé.
- Ne jamais monter si toutes les roues ne sont pas verrouillées.
- Pour votre sécurité, ne pas modifier le mécanisme d'ouverture ou le système de retenue de la trappe d'accès.
- Avant chaque utilisation, vérifier que toutes les composantes de la trappe d'accès sont parfaitement fonctionnelles; la porte ferme bien par son propre poids, son loquet et ses charnières sont en bon état.
- Toujours accéder à la plateforme par l'intérieur en passant par la trappe d'accès. Si vous devez monter par l'extérieur de l'échafaudage.
- Toujours refermer la trappe de la plateforme lorsque celle-ci n'est pas utilisée. Ne jamais bloquer la trappe en position ouverte ou tenter de modifier son mécanisme de fermeture.
- La trappe d'accès doit être maintenue libre de débris ou d'outils et demeurer opérationnelle.
- Toujours monter ou descendre en faisant face à l'échelle des cadres latéraux de l'échafaudage.
- Toujours garder le corps centré entre les montants des cadres latéraux.
- Ayez toujours trois points de contact avec l'échelle.
- Lorsque vous montez par l'extérieur, toujours enjamber l'échelle pour accéder à la plateforme.
- Toujours garder le corps près de l'échelle.
- Toujours garder un rythme soutenu lors de la montée.
- Ne pas créer un mouvement de balancement lors de la montée.
- Installer sur une surface ferme, égale et de niveau.
- Cet échafaudage doit être utilisé sur une surface ferme, sans creux, débris, trous ou obstacles.
- Ne rien placer et ne rien fixer à l'échafaudage afin d'en remonter la hauteur ou d'égaliser une surface inégale.
- Les acides sont corrosifs et peuvent affecter sérieusement la solidité. Ne pas exposer l'échafaudage à des substances corrosives.
- Ce produit est conçu pour être utilisé et entreposé à l'intérieur. L'utilisation ou l'entreposage à l'extérieur pourrait provoquer une détérioration structurelle par la rouille et endommager ou faire pourrir le bois de la plateforme. Entreposer au sec.
- Garder cet échafaudage libre de débris ou d'équipement non nécessaire.
- Tenir votre corps près de l'échafaudage lorsque vous montez.
- Ne pas vous étirer. Garder votre centre de gravité à l'intérieur de la structure de l'échafaudage.
- Toujours enlever ou attacher outils, matériel ou équipement avant de déplacer l'échafaudage. Soyez prudent lorsque vous déplacez l'échafaudage afin d'éviter qu'il ne bascule.
- Ne jamais essayer de déplacer l'échafaudage en étant dedans.
- Ne jamais déplacer avec un travailleur dans l'échafaudage.
- Ne pas se servir d'un engin à moteur pour propulser l'échafaudage. Faire attention à la proximité de machineries.
- Ne pas utiliser si la surface n'est pas ferme et de niveau.
- Ne pas utiliser l'échafaudage par mauvais temps ou par grand vent.
- Toujours se tenir fermement en grimpant.
- Ne pas modifier l'échafaudage ou l'une de ses composantes.
- Ne jamais utiliser l'échafaudage comme passerelle.

Toutes les photos et dessins de cette brochure sont à titre indicatif seulement. Reportez-vous aux codes et règlements applicables OSHA, ANSI ou CSA concernant l'utilisation correcte de cet équipement.

INSTRUCTIONS DE MONTAGE

FRANÇAIS

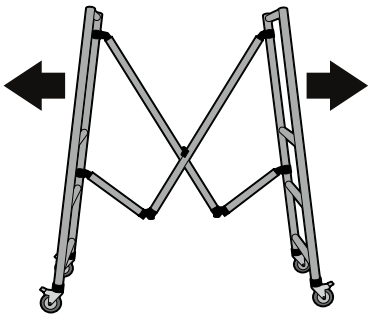

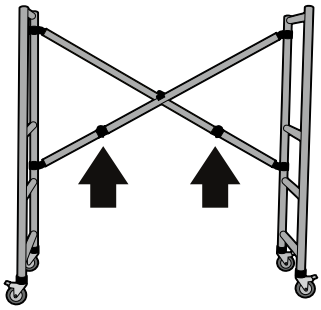

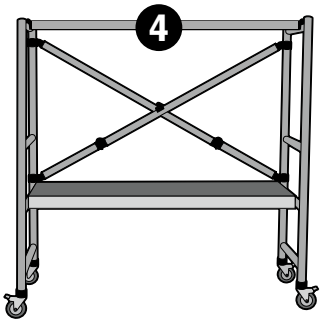

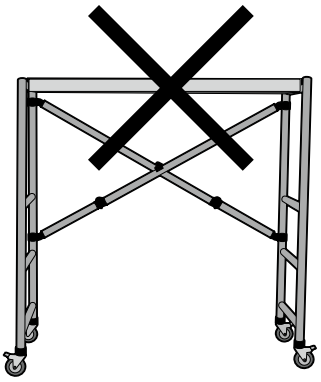

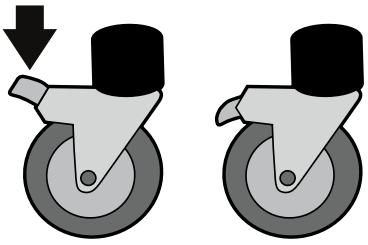

Appuyer pour verrouiller

1. Placer l'assemblage du cadre debout sur une surface dure, plane et de niveau.

   Tirer chaque côté des cadres pour les éloigner l'un de l'autre, en déployant et en ouvrant le mécanisme des bras pivotants. Remarque : Si l'échafaudage « coince » lors de l'ouverture ou de la fermeture du cadre, NE PAS LE FORCER. Secouer doucement l'unité pour libérer les bras pivotants. Pour une stabilité maximale, s'assurer que les roues sont orientées avec les leviers de frein vers l'intérieur, à angle droit par rapport au pont.

2. Pousser vers le haut sur les charnières des bras pivotants jusqu'à ce que les deux bras soient droits et que les mécanismes de verrouillage des charnières soient enclenchés sur chaque bras.

3. Placer le pont avec trappe au niveau de travail requis, en vous assurant que les crochets du plateau reposent parfaitement sur les échelons du cadre au même niveau. Insérer le pont en diagonale entre les montants verticaux et les échelons du cadre jusqu'à ce qu'un côté ait dépassé un montant et un échelon, puis faire glisser le pont en arrière pour qu'il s'ajuste et que les quatre crochets s'enclenchent sur les échelons du cadre. Le pont est généralement positionné entre 3 à 4 pieds (0,9 m à 1,2 m) au-dessus du sol. Les charnières du pont doivent être situées à l'arrière de l'échafaudage (le côté où se trouvent les bras pivotants), ce qui permet à la trappe de s'ouvrir vers la gauche.

4. Fixer la barre horizontale sur la face avant de l'échafaudage, c'est-à-dire du côté opposé aux bras pivotants.

5. Le pont NE DOIT PAS être placé sur l'échelon supérieur.

6. Verrouiller les freins de toutes les roues. Ne pas monter sur l'échafaudage si les roues ne sont pas en position verrouillée.

NOTES

Customer Service
Service à la clientèle

1 800 363-7587

EN

Our customer service staff is available to help you. For help with product assembly, to report damaged or missing parts, or for any other information about this product, please call our toll-free number.

KEEP THIS MANUAL FOR FUTURE REFERENCE

Keep this manual and the original sales invoice in a safe, dry place for future reference.

FR

Notre personnel du service à la clientèle est disponible pour vous assister. Que ce soit pour vous aider à assembler ce produit, pour signaler une pièce manquante ou endommagée, ou pour toute autre information à propos de ce produit, veuillez composer notre numéro sans frais.

CONSERVER CE MANUEL POUR RÉFÉRENCE ULTÉRIEURE

Garder ce manuel et la facture d'achat originale dans un endroit sec et sûr pour référence ultérieure.

One Year Limited Warranty
Garantie limitée de 1 an

EN

Metaltech-Omega Inc. guarantees this product against any material defect. Please return this product, freight prepaid, to Metaltech-Omega Inc. At its own discretion, Metaltech-Omega Inc. will replace or repair this product and return it within a reasonable time. This warranty does not cover any damage(s) caused by any incorrect or inappropriate use, care or maintenance. Proof of purchase must accompany the return.

FR

Metaltech-Omega inc. garantit ce produit contre toute défectuosité matérielle ou de fabrication. Retourner ce produit à Metaltech-Omega inc. port payé. Metaltech-Omega inc. s'engage à réparer ou à remplacer, à sa discrétion, ce produit gratuitement et vous le retourner dans un délai raisonnable. Cette garantie ne couvre pas les dommages causés par un entretien incorrect ou inadéquat ou un usage abusif. Une preuve d'achat doit accompagner le retour.

METALTECH®
WWW.METALTECH.CO
1 800 363-7587
LAVAL, QUEBEC, CANADA H7L 3N6

Metaltech is a registered trademark of Metaltech-Omega inc. / Metaltech est une marque déposée de Metaltech-Omega inc.